第61回　長野県中学校総合体育大会北信地区予選会

男子の部　組合せ　　令和4年6月12日・25日・26日

6月12日（日）	6月25日（土）	6月26日（日）	6月25日（土）	6月12日（日）
戸倉体育館　A・Bコート 豊野体育館　C・Dコート 櫻ケ岡中学校　E・Fコート	相森中学校　E・Fコート 墨坂中学校　G・Hコート	高山中 A・Bコート	相森中学校　E・Fコート 墨坂中学校　G・Hコート	戸倉体育館　A・Bコート 豊野体育館　C・Dコート 櫻ケ岡中学校　E・Fコート

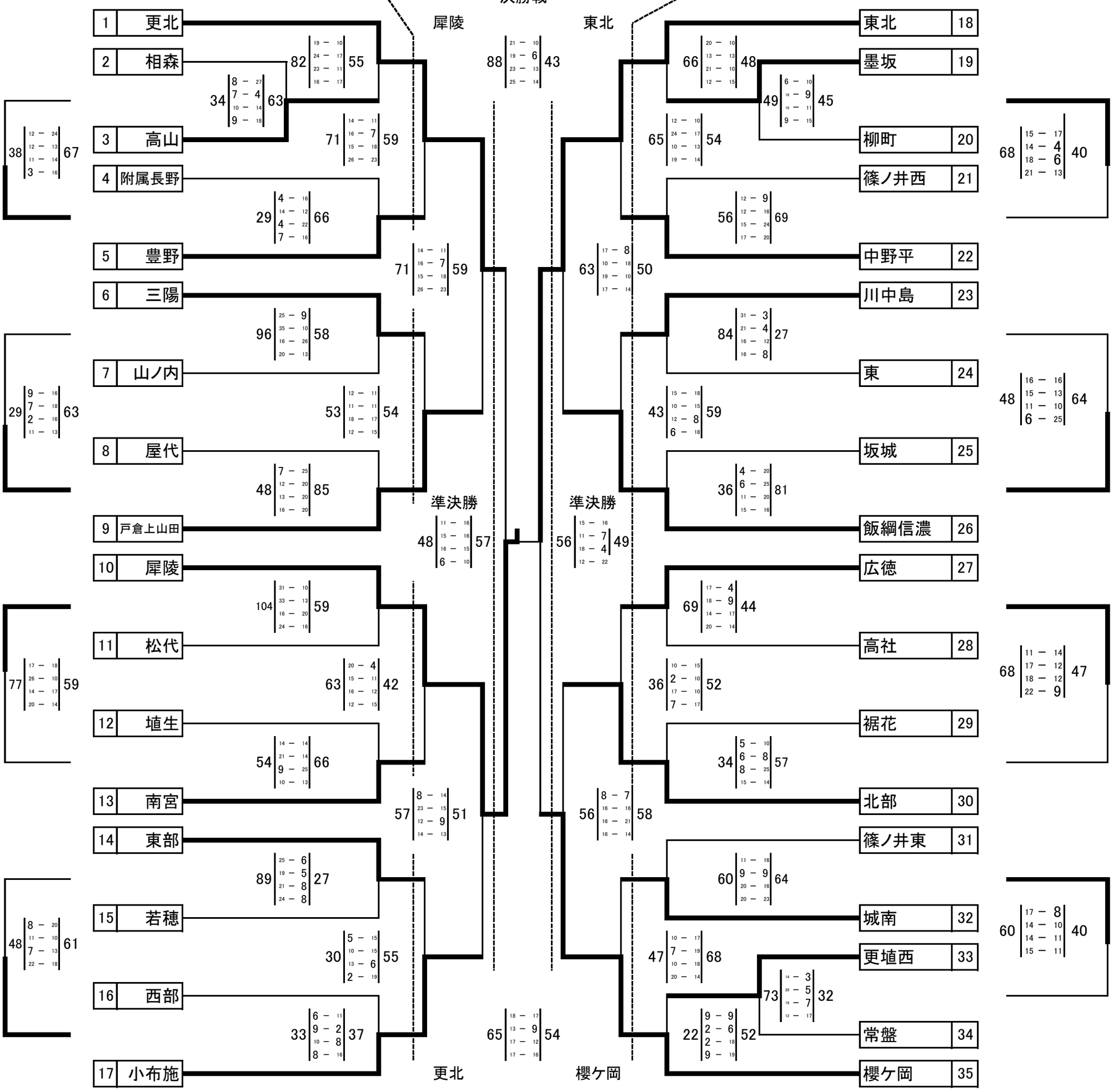

順位			
1位	犀陵　中学校	5位	戸倉上山田　中学校
2位	東北　中学校	5位	小布施　中学校
3位	更北　中学校	5位	飯綱信濃　中学校
4位	櫻ケ岡　中学校	5位	北部　中学校